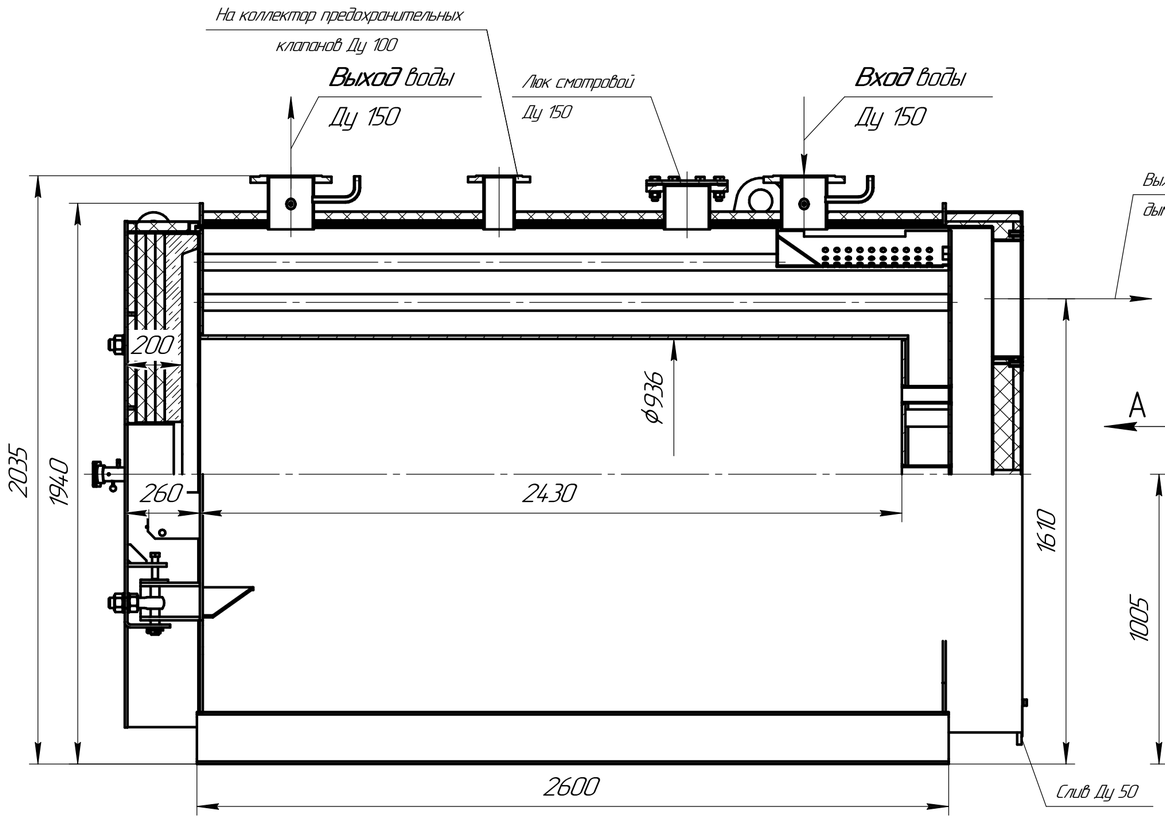

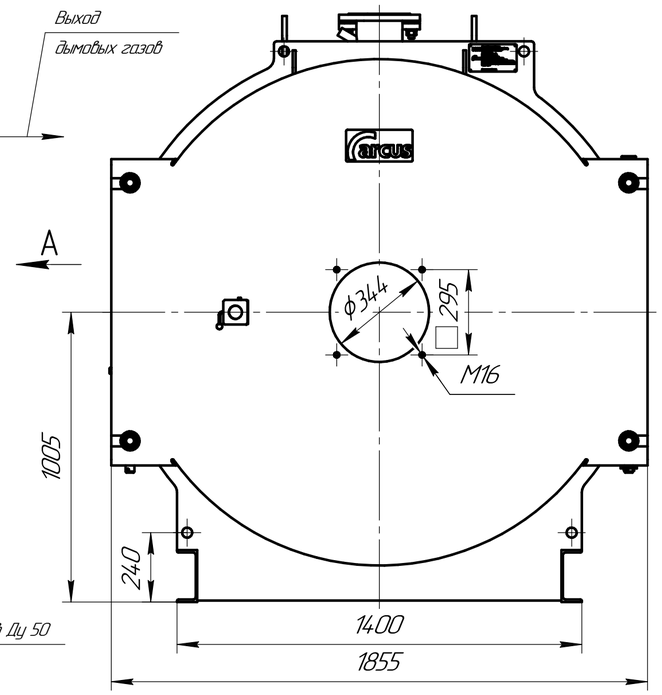

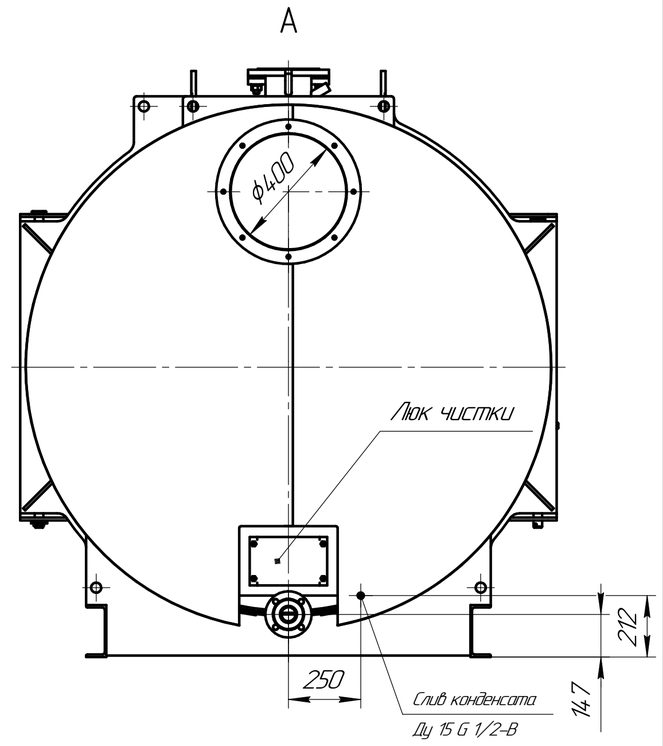

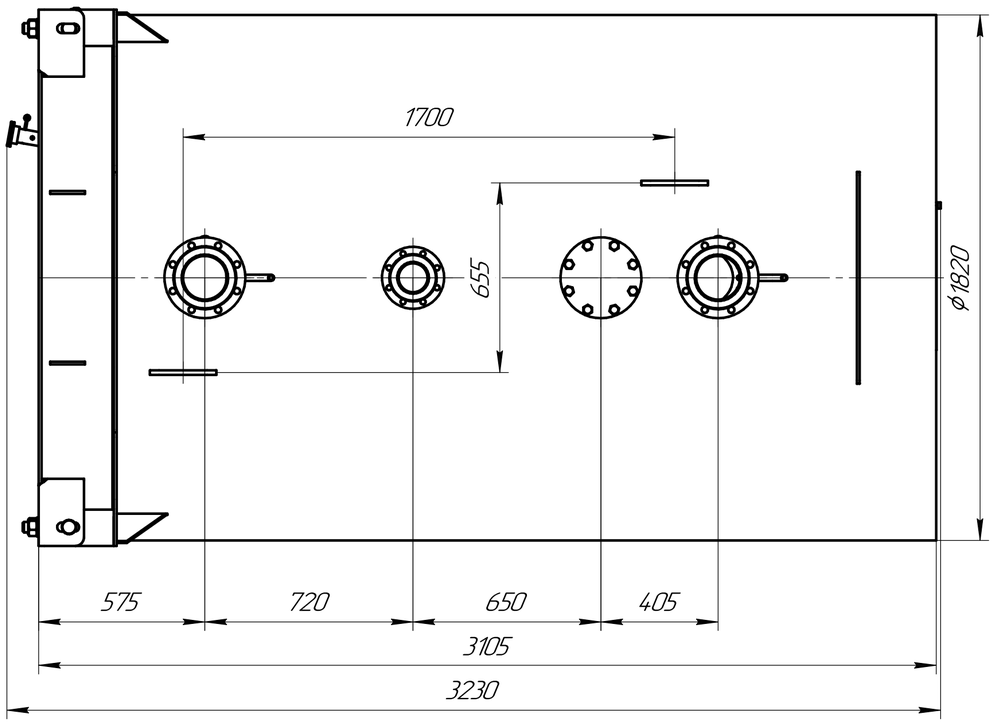

Схема строповки

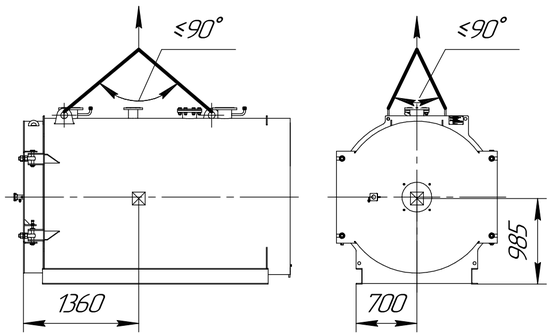

Техническая характеристика

1. Назначение:	для нагрева воды в отопительных системах.
2. Тип котла –	водогрейный, стальной, жаротрубный двухходовой.
3. Теплопроизводительность, МВт	2,0
4. Вид топлива –	природный газ (дизель)
5. Средний эксплуатационный КПД, %, (природный газ)	94
6. Температура нагрева воды, °С не более	110
7. Рабочее давление воды на выходе из котла, МПа, не более	0,6
8. Водяной объем котла, $м^3$	3,25
9. Расход воды через котел, $м^3$/час, (номин./мин)	68,8/38,2
10. Гидравлическое сопротивление, кПа (мбар)	6,6 (66)
11. Аэродинамическое сопротивление, Па, не более	290
12. Поверхность нагрева, $м^2$	63,5
13. Габаритные размеры котла, мм	
– длина	3230
– ширина	1855
– высота	2035
14. Масса котла без воды, кг	4350

Изм.	Лист	№ докум.	Подп.	Дата	Котел ARCUS IGNIS R-2000 (КВа-2,0 Г) Чертеж общего вида	Лит.	Масса	Масштаб
Разраб.							4350	1:15
Пров.								
Т.контр.						Лист	Листов 1	
Н.контр.						arcus		
Утв.								

Подп. и дата | Инв. № дубл. | Взам. инв. № | Подп. и дата | Инв. № подл.

Копировал | Формат А2